..... 2
..... 2
..... 3
..... 4
..... 4
..... 5
..... 5
..... 5
..... 5
..... 5
1 9
2 9
3 12
4 13

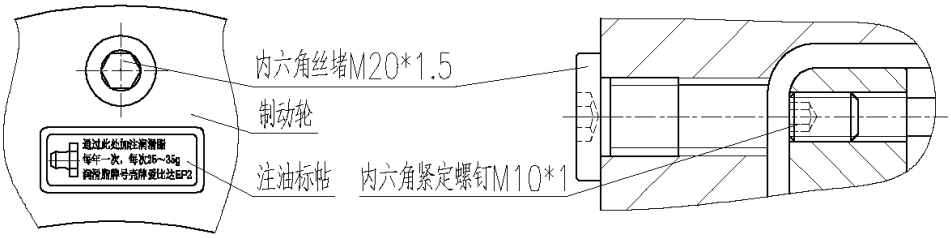
内六角丝堵M20*1.5
制动轮
通过此处加注润滑脂
每年一次，每次25~35g
钙钠基脂号壳牌爱比达EP2
注油标帖
内六角紧定螺钉M10*1

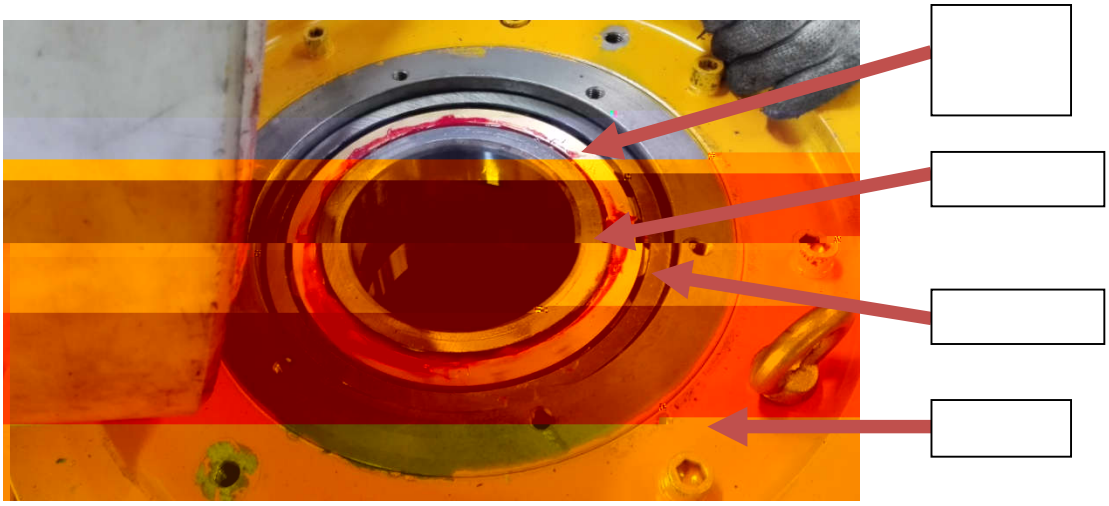

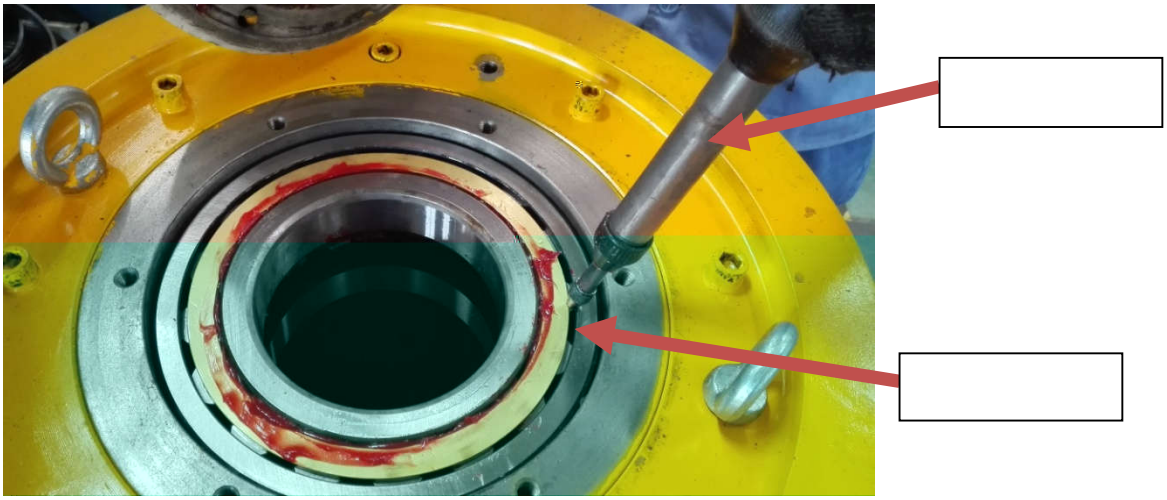

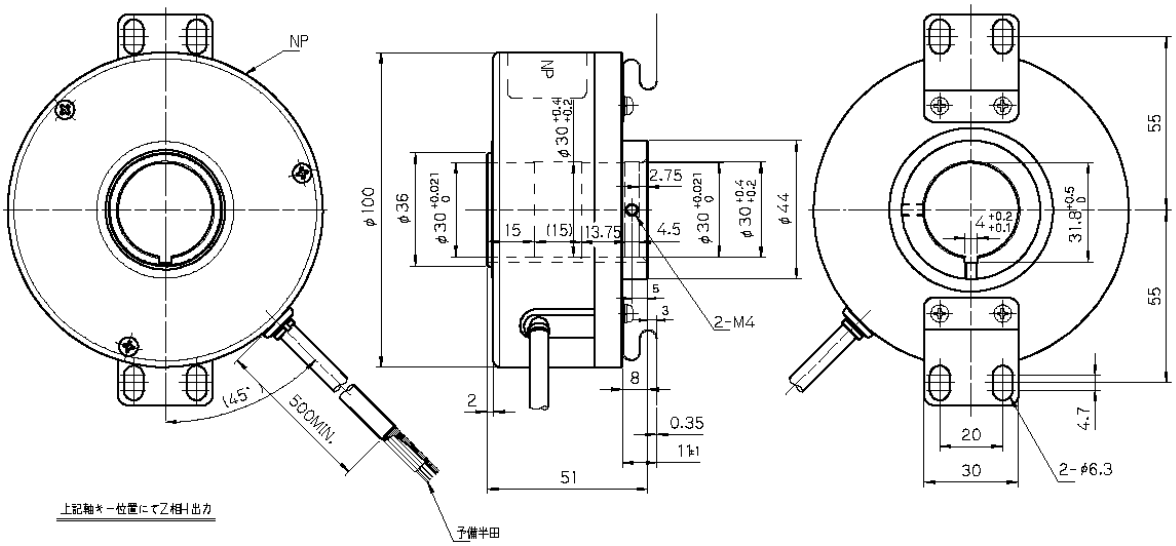
NP
φ100
φ36
φ30 +0.021 0
φ30 +0.4 +0.2
15
(15)
13.75
2.75
4.5
φ30 +0.021 0
φ30 +0.4 +0.2
φ44
2-M4
5
3
8
2
0.35
1±1
51
145°
500MIN.
上記軸キー位置にてZ相H出力
予備半田
55
55
31.8 +0.5 0
4 +0.2 +0.1
4.7
20
30
2-φ6.3

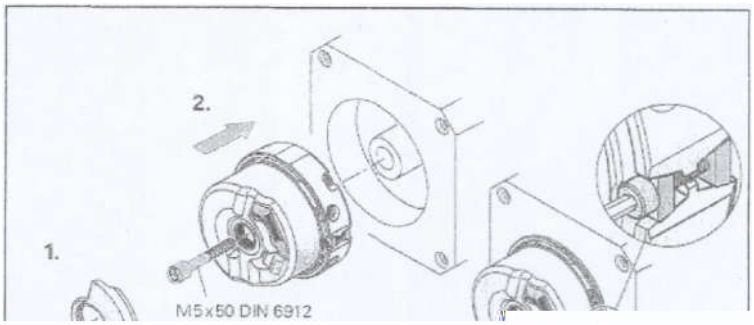
2.
1.
M5x50 DIN 6912

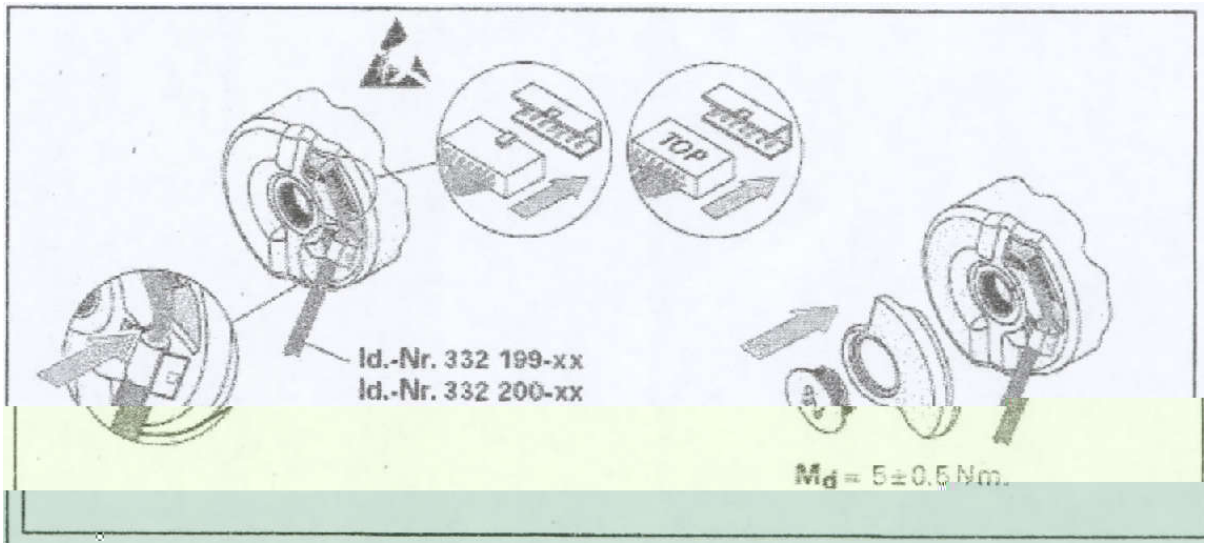
TOP
Id.-Nr. 332 199-xx
Id.-Nr. 332 200-xx
a
M_d = 5±0.5 Nm.

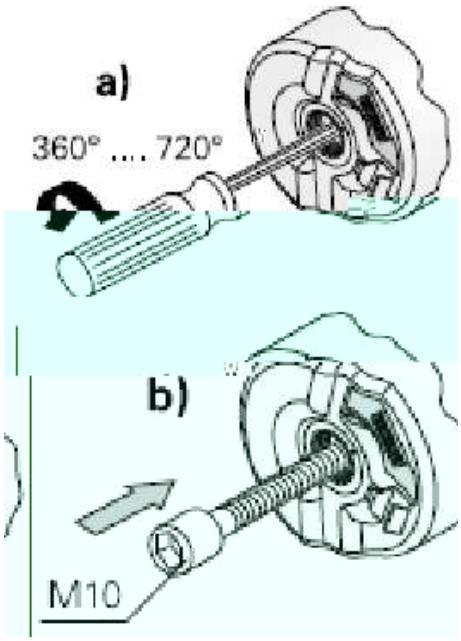
a)
360° .... 720°
b)
M10

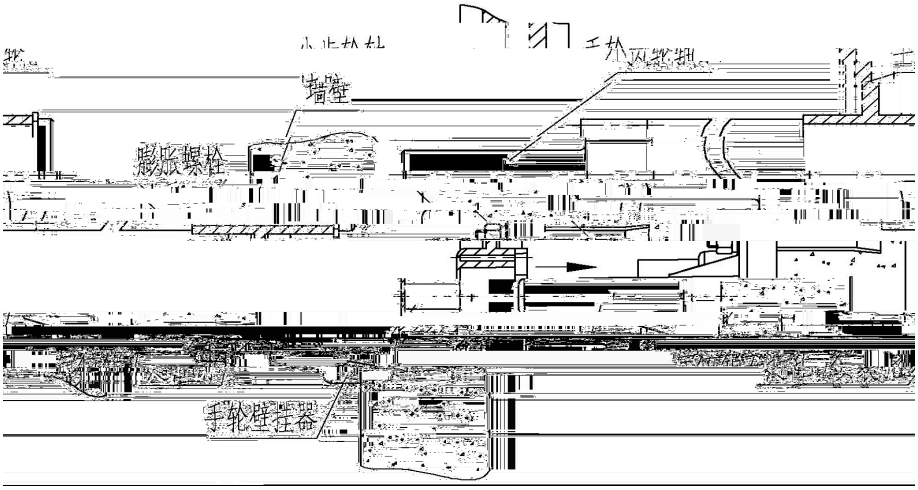
手轮壁挂器
膨胀螺栓
墙壁
工况双轮辋

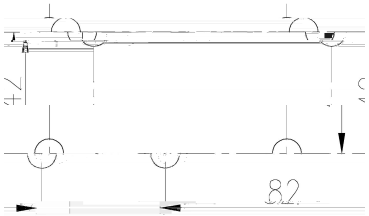
82